# Récepteur de télécommande centralisée SReeg+

**Le SReeg+ est un interrupteur de charge ainsi qu'un récepteurs TCC à fréquence musicale de la conception plus récente, appropriés pour tous les types de tâches de gestion de charge. Grâce à l'interface Ethernet et l'aptitude à Swistra, c'est l'appareil parfait à utiliser dans le Smart Grid.**

## Fonctionnalités du récepteur

- Détection fiable du signal TCC, également en cas des signaux faibles : des algorithmes de filtre ultramoderne et un processeur de haute performance permettent la détection fiable et l'évaluation des signaux de 0.3 % Un
- Utilisable dans tous les systèmes TCC conventionnels et usuels (incl. DIN 43861-301)
- Apte à Swistra®
- Interface Ethernet en standard
- 4 relais (2x 1 commutateur libre de potentiel, 2x 1 contact de fermeture libre de potentiel)
- Indication de fonctionnement et de la position des relais par LED
- Comportement lors de perte/retour de la tension du réseau librement définissable
- Détection sous-fréquence (option)
- Fonctions minuterie
- Synchronisation isochrone de l'horloge interne
- Interface optique

## Minuterie

- Minuterie hebdomadaire intégré, pour l'exécution autonome des commandes horaires
- Jusqu'au 50 programmes de commutation possibles
- Allocation libre des programmes de commutation aux relais
- Option Supercap : réserve de marche autonome de l'horloge d'au moins 48 h

## Sorties

Le récepteur est équipé de 4 relais (30 VDC / 2 A), dont

- 2 avec 1 commutateur, libre de potentiel
- 2 avec 1 contact de fermeture, libre de potentiel
- Contacts revêtes d'or

Cet appareil est donc idéal pour contrôler p.ex. des installations photo-voltaïques

## Paramétrage

Le paramétrage s'effectue par une interface optique (selon CEI 62056-21).

Tous les paramètres sont réglés par l'intermédiaire d'un logiciel qui tourne sur un PC ou un Laptop.

## Fonctions d'analyse

Chaque télégramme arrivé est mémorisé, non seulement sous forme de bit, mais également avec le niveau de la tension du signal.

Par l'interface optique, les données enregistrées peuvent être lus et analysé, resp. transféré et traité sous MS Office.

| Caractéristiques techniques | | Droits de modification réservés/rév. 2.2 |
|---|---|---|
| **Raccordement :** | • Tension d'alimentation | 100 – 230 VAC |
| | • Fréquence de la tens. d'alim. | 50 Hz (-2% … +1%) |
| | • Puissance consommée | < 1 W / 10 VA cap. |
| | • Résistance à la tension de choc | 8 kV 1.2/50 µs selon CEI 60060-1 |
| | • Dimension des bornes | Alimentation et relais 1 x 2.5 mm² (AWG 22-12) |
| **Interface :** | • Ethernet | Oui, RJ45 |
| **Filtre :** | • Fréquence TCC | 110 – 2000 Hz / à paramétrer |
| | • Tension de fonctionnement | Uf ≥ 0.3% Un und Uf > Unf |
| | • Tension de non-fonctionnement | Unf ≥ 0.1% Un |
| | • Tension max. du signal TCC | 8-15 fois Uf (selon la fréquence TCC) |
| | • Fonctionnalité *Swistra*® | Oui |
| **Sortie :** | • Nombre de relais | 2, bistable |
| | • Nombre de sorties par relais | 1 commutateur, libre de potentiel |
| | • Tension de coupure Uc | 30 VDC |
| | • Intensité de coupure Ic | 2 A |
| **Horloge :** | • Précision | Synchrone au réseau, en roue libre: +/- 20 x $10^{-6}$ |
| | • Réserve de marche | > 48 h, SuperCap (option) |
| **Indication :** | • Indication de fonctionnement et position des relais | par LED |
| **Données climatiques :** | • Température de fonctionnement | -20 ... +60°C |
| | • Température de stockage | -30 ... +60°C |
| | • Classe de protection | IP51 |
| **Boîtier :** | • Dimensions | H = 90 mm, L = 35 mm, P = 61 mm |
| **Montage :** | • Types de fixation | Fixation sur rail (DIN), au mur |
| | • Couvercle plombable | Disponible (option) |

## Interface Ethernet

L'interface Ethernet permet l'utilisation de cet appareil dans le Smart Grid. Les commandes issues par la baie de commande appropriée sont transmises en utilisation le protocole TCP/IP et envoyées directement au SReeg. Du fait que chaque SReeg+ contienne une propre adresse IP, non seulement les commandes EN et HORS pour des entiers groupes de charges sont possibles, mais ainsi des commutations individuelles et paramétrage à distance des appareils.

## Schéma de raccordement

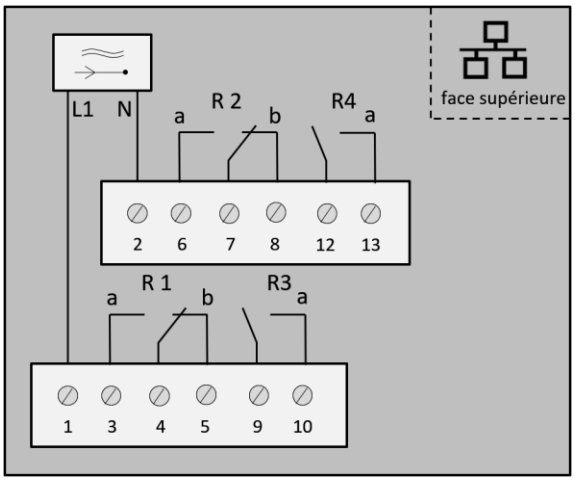



Swistec

**Systèmes pour la gestion d'énergie**

Télécommande centralisée | Smartes Solutions | Transformateurs

**Swistec Systems SA**

Allmendstrasse 30 · CP 182 · CH-8320 Fehraltorf

Téléphone +41 43 355 70 50 · Téléfax +41 43 355 70 51

info@swistec.ch · www.swistec.ch



Avril 2016 – Sous réserve de modifications techniques – Tous droits réservés – Toutes marques déposées.